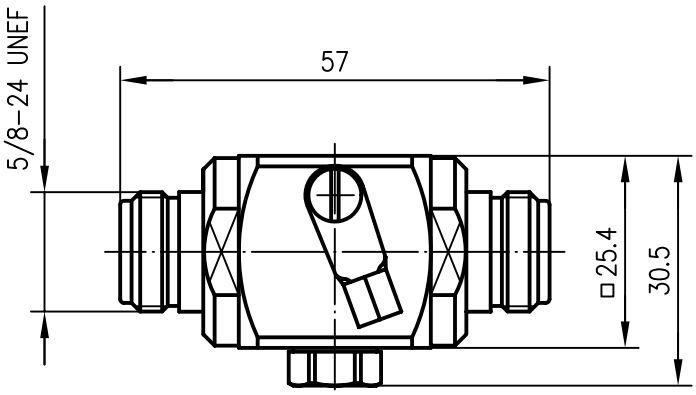

mit Aufkleber / with label

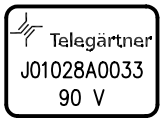

Mechanical characteristics	**Mechanische Eigenschaften**		
interface dimensions acc. to	Steckgesicht nach ...	IEC 60169–16	
assembly code	Montageanleitung	B86	
mating life	Steckzyklen	≥500	
Components	***Bauteile***	***Materials / Material***	***Finish / Oberfläche***
centre contact	Innenkontakt	CuBe2	Cu2Ag5
other metal parts	sonstige Metallteile	CuZn39Pb3	CuSnZn3
insulator	Isolierung	PTFE	
gasket	Dichtung	Silikon	
Electrical characteristics	**Elektrische Eigenschaften**		
impedance	Wellenwiderstand	50 Ω	
frequency	Frequenz	0–2.5 GHz	
return loss	Rückflussdämpfung	typ.: 1 GHZ – 30 dB; 2.5 GHz – 23 dB	
insertion loss	Einfügedämpfung	typ.: 1 GHz < 0.1 dB; 2.5 GHz < 0.2 dB	
nominal dc spark–over voltage	Nennansprechgleichspannung	90 V	
surge life	Ableitungsvermögen	1000 x 500 A (10/1000µs) 5 x 20 KA (8/20µs) 10 x 20A 1sec @ 60HZ	
insulation resistance	Isolationswiderstand	≥ 5 GΩ	
contact resistance	Durchgangswiderstand		
centre contact	Innenkontakt	≤ 2 mΩ	
outer contact	Außenkontakt	≤ 0.5 mΩ	
Environmental	**Umgebung**		
operating temp.	Betriebstemperatur	–30° / 100°	
protection class	Schutzklasse	IP 67 (IEC 60529)	

				2005	Datum/date	Name/name	Werkstoff/ material
				gez./drawn	31.05.	HM	
				gepr./appr.	02.06.05	BJ	Oberfläche/ finish
				Norm/stand.			
				Maßstab/scale 1:1	Benennung/title N–Surge Suppressor (f/f) N–Übespannungsableiter		Telegärtner
b	17273	06.12.05	HM	untol. Maße/ dim. without tolerances according to	Unterl./doc.type K	Zeichnungsnr./drawing no. J01028A0033	Maße/dimensions: mm
a	16548	01.06.05	HM		Ersatz für/ replaces Zeichn. vom 15.11.04		Original: DIN A4
Änd./rev. Index	Änderungsmitteilung/ revision code	Datum/ date	Name/ name				

Alle Rechte vorbehalten / all rights reserved © Telegärtner K. Gärtner GmbH D–71144 Steinenbronn Lerchenstraße 35 Germany Phone: +49 7157 125–0 Fax: +49 7157 125–120 www.telegaertner.com