A lefordított kiadásról

Ez a dokumentum a(z) SIRIO antenne által kiadott „SY 27-3 / SY 27-4 CB Base Station Antenna (27 MHz) – Installation Manual”, Cod. ID098 / ID099 (Rev. 09/07/2010) című, eredetileg angol nyelvű használati útmutató magyar nyelvű fordítása. A fordítást a forgalmazó készítette. Az ábrák az eredeti útmutatóból származnak. Az ábrákon szereplő idegen nyelvű feliratok jelentését az ábrák mellett elhelyezett jelmagyarázat adja meg. A készülék kijelzőjén megjelenő szövegeket az útmutató a készülékkel azonos módon, eredeti formájukban közli.

A gyártó, valamint a terméket az Európai Unióba behozó gazdasági szereplő azonosító adatai és elérhetőségei a terméken, annak csomagolásán, illetve az eredeti dokumentációban találhatók.

Forgalmazó: DND Telecom Center Kft.
Cím: Magyarország, 1089 Budapest, Elnök utca 1.
E-mail: dnd@dnd.hu
Weboldal: https://www.dnd.hu/

A termék használatba vétele előtt figyelmesen olvassa el ezt az útmutatót, különösen a biztonsági tudnivalókat. Az útmutatót őrizze meg, és a termék továbbadásakor adja át az új felhasználónak.

A termékkel kapcsolatos kérdéseivel, jótállási és szervizigényével forduljon a forgalmazóhoz. A termékre vonatkozó EU-megfelelőségi nyilatkozat a gyártótól szerezhető be, az eredeti dokumentációban megadott elérhetőségen.

Fordítás azonosítója: HU-1.0 · 2026-09-29 · forrásfájl: Sirio_SY_27-4.pdf

SY 27-3 / SY 27-4

SIRIO antenne – CB bázisállomás-antennák (27 MHz) – Telepítési útmutató

A jelen dokumentum a SIRIO antenne SY 27-3 (3 elemes) és SY 27-4 (4 elemes) Yagi-antennás, 27 MHz-es CB bázisállomás-antennák eredeti, angol nyelvű telepítési kézikönyvének magyar fordítása. A két antenna felépítése és telepítési eljárása azonos, kizárólag méreteikben és műszaki adataikban térnek el egymástól.

SY 27-3 – CB bázisállomás-antenna (27 MHz) – 3 elemes Yagi antenna Gamma Match rendszerrel – Telepítési útmutató



3 elemes Yagi sugárzó antenna, amely a 27 MHz-es sávban működik, Gamma Match rendszerrel. Teljes egészében korrózióálló alumíniumból készült, nagy keresztmetszetű gémmel és acél rögzítőbilinccsel a tartóárbocra szereléshez. A gyorsszerelő rendszerű rögzítőelem fröccsöntött fémből készült a maximális szilárdság érdekében. Minden elem polietilén összekötő hüvellyel van ellátva a tökéletes vízzáróság érdekében. UHF (nőstény) csatlakozóval kerül szállításra.

© Copyright SIRIO antenne – A műszaki adatok előzetes értesítés nélkül változhatnak. Nyomtatva Olaszországban. – ID098

Jellemző SWR-válasz

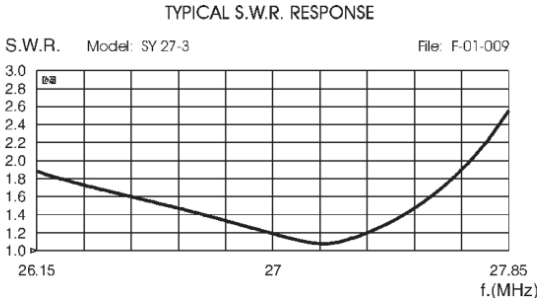

MŰSZAKI ADATOK

Elektromos adatok

Típus	3 elemes Yagi sugárzó antenna
Frekvenciatartomány	26,1–27,7 MHz @ SWR ≤ 2
Impedancia	50 Ω
Sugárzás	Irányított
Polarizáció	Vízszintes
Erősítés	8,5 dBd – 10,65 dBi
Sávszélesség SWR ≤ 2 mellett	≥ 1800 kHz (160 csatorna)
SWR a rezonanciafrekvencián	≤ 1,2
Max. teljesítmény	1000 W (CW) folyamatos / 3000 W (CW) rövid ideig
Előre-hátra arány	20 dB
Csatlakozó	UHF (nőstény)

Mechanikai adatok

Anyagok	Alumínium, nejlon, acél
Szélterhelés / ellenállás	86 N @ 150 km/h / 120 km/h
Szélfelület	0,07 m²
Méretek (kb.)	5740 x 2710 x 100 mm
Gém hossza / átmérője	2710 mm / Ø 33 mm
Max. elemhossz	5740 mm
Elemátmérő	Ø 8–12–16 mm
Forgási sugár	3350 mm
Tömeg (kb.)	4700 g
Rögzítő árboc	Ø 35–50 mm

TELEPÍTÉSI ÚTMUTATÓ

1.0 Az elemek összeszerelése

Húzza ki a teleszkópos elemeket a Ø12-es cső kibontásával, és szerelje fel az összekötő hüvelyt, rögzítve az első szakaszt a mellékelt phillips csavarral. Szerelje össze a második összekötő hüvelyt, fűzze rá a Ø8-as felső csövet a PVC-kupakjával együtt, és rögzítse a végszakaszt a phillips csavarral.

1.1 Az elemek elhelyezése a gémen – lásd az ábrát.

1.2 Az elemek rögzítése a gémhez

Fűzze fel a Gamma Match hangolóelemét a sugárzó dipól egyik elemére, illessze az elemeket a fémtartóba, és rögzítse őket a mellékelt csavarokkal és kulccsal.

2.0 A Gamma Match összeszerelése

Húzza ki a Gamma Match végső csövét L1=220 mm hosszra, és rögzítés nélkül illessze a Ø12-es sík véget a csatlakozóhoz a mellékelt anyával és alátéttel. Mozgassa a hangolóelemet a gém felé, felfűzve a Gamma Match Ø8-as végdarabját egészen L=610 mm méretig. Ezután rögzítse a hangolóelemet csavarral és kulccsal. Ellenőrizze ismét az L és L1 méreteket, húzza meg az anyát a Gamma Match sík részén, és szerelje fel a PVC védőkupakot.

3.0 A rögzítőbilincs felszerelése a gémre – lásd az ábrát.

KÉRJÜK, FIGYELJEN. A GÉMET RÖGZÍTŐ CSAVAROK TÚL NAGY MEGHÚZÁSI NYOMATÉKA KÁRT OKOZHAT A GÉMBEN.

3.1 Felszerelés a tartócsőre – lásd az ábrát.

4.0 Kábel csatlakoztatása – lásd az ábrát.

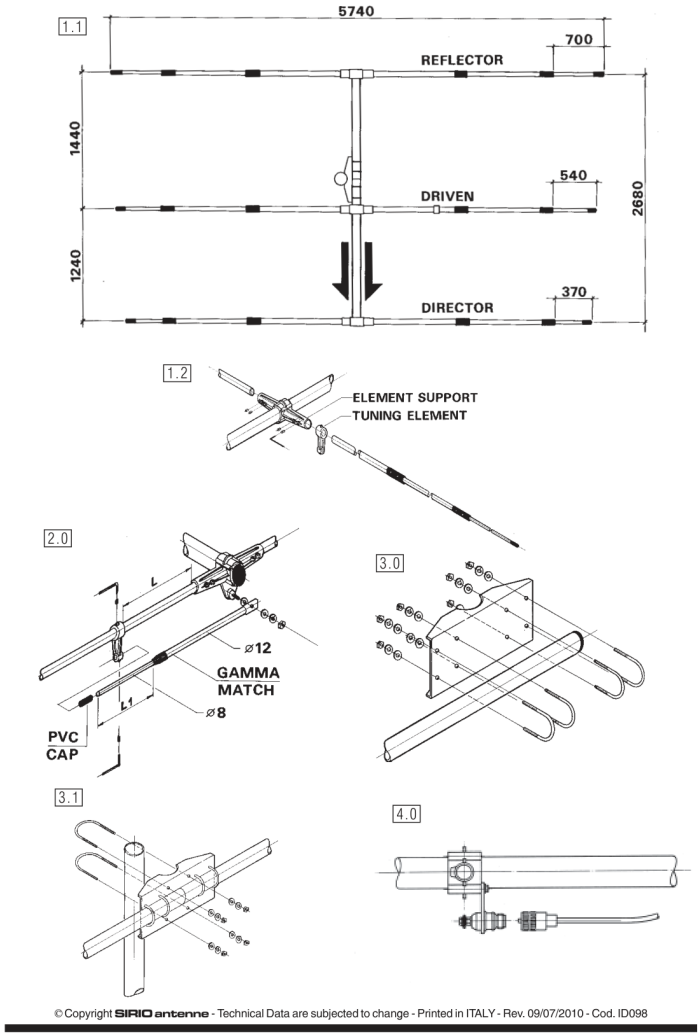

Az ábrák feliratai

Felső ábra	
REFLECTOR	reflektor
DRIVEN	táplált elem (sugárzó dipól)
DIRECTOR	direktor
ELEMENT SUPPORT	elemtartó
TUNING ELEMENT	hangolóelem
GAMMA MATCH	Gamma Match (illesztő)
PVC CAP	PVC védőkupak
Alsó ábra	
TELESCOPIC TUBES FIRST SECTION	teleszkópos csövek, első szakasz
PHILLIPS SCREW	phillips (kereszthornyú) csavar
END SECTION	végszakasz
JOINTING SLEEVES	összekötő hüvelyek
PVC CAP	PVC védőkupak
COMPLETE SECTION	teljes (összeszerelt) elem

A méretek mm-ben értendők; a keretes számok (1.0–4.0) a telepítési lépések számai. Az ábra alján: © Copyright SIRIO antenne – A műszaki adatok előzetes értesítés nélkül változhatnak – Nyomtatva Olaszországban.

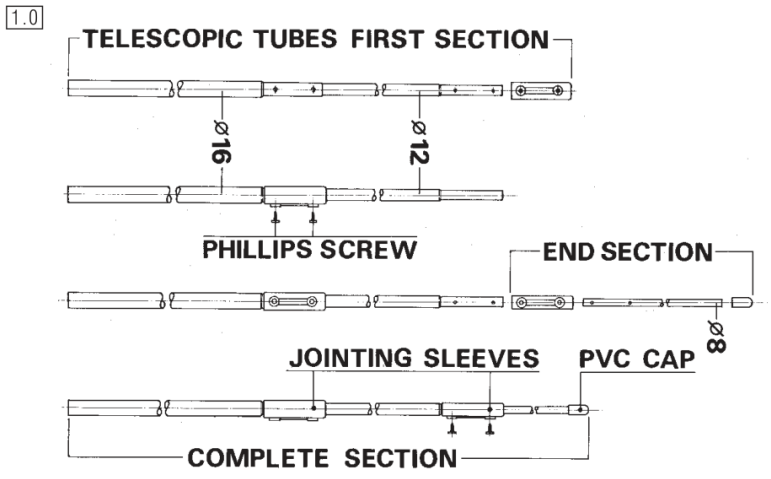

Az elemek elrendezése, a Gamma Match és a rögzítőbilincs összeszerelése, valamint a kábelcsatlakoztatás vázlatos ábrái (fent), illetve a teleszkópos elemek összeszerelésének részletes ábrája (lent) – SY 27-3.

SY 27-4 – CB bázisállomás-antenna (27 MHz) – 4 elemes Yagi antenna Gamma Match rendszerrel – Telepítési útmutató



4 elemes Yagi sugárzó antenna, amely a 27 MHz-es sávban működik, Gamma Match rendszerrel. Teljes egészében korrózióálló alumíniumból készült, nagy keresztmetszetű gémmel és acél rögzítőbilinccsel a tartóárbocra szereléshez. A gyorsszerelő rendszerű rögzítőelem fröccsöntött fémből készült a maximális szilárdság érdekében. Minden elem polietilén összekötő hüvellyel van ellátva a tökéletes vízzáróság érdekében. UHF (nőstény) csatlakozóval kerül szállításra.

© Copyright SIRIO antenne – A műszaki adatok előzetes értesítés nélkül változhatnak. Nyomtatva Olaszországban. – ID099

Jellemző SWR-válasz

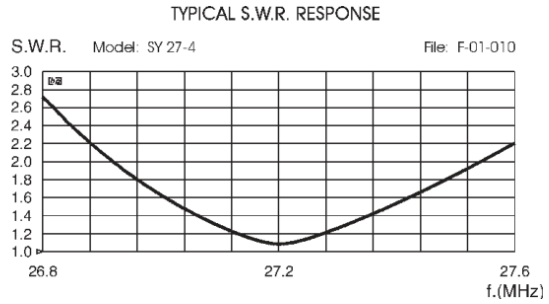

MŰSZAKI ADATOK

Elektromos adatok

Típus	4 elemes Yagi sugárzó antenna
Frekvenciatartomány	26,9–27,5 MHz @ SWR ≤ 2
Impedancia	50 Ω
Sugárzás	Irányított
Polarizáció	Vízszintes
Erősítés	11 dBd – 13,15 dBi
Sávszélesség SWR ≤ 2 mellett	≥ 600 kHz (55 csatorna)
SWR a rezonanciafrekvencián	≤ 1,2
Max. teljesítmény	1000 W (CW) folyamatos / 3000 W (CW) rövid ideig
Előre-hátra arány	20 dB
Csatlakozó	UHF (nőstény)

Mechanikai adatok

Anyagok	Alumínium, nejlon, acél
Szélterhelés / ellenállás	80 N @ 150 km/h / 120 km/h
Szélfelület	0,07 m²
Méretek (kb.)	5740 x 4030 x 100 mm
Gém hossza / átmérője	4030 mm / Ø 33 mm
Max. elemhossz	5740 mm
Elemátmérő	Ø 8–12–16 mm
Forgási sugár	3600 mm
Tömeg (kb.)	6100 g
Rögzítő árboc	Ø 35–50 mm

TELEPÍTÉSI ÚTMUTATÓ

1.0 Az elemek összeszerelése

Húzza ki a teleszkópos elemeket a Ø12-es cső kibontásával, és szerelje fel az összekötő hüvelyt, rögzítve az első szakaszt a mellékelt phillips csavarral. Szerelje össze a második összekötő hüvelyt, fűzze rá a Ø8-as felső csövet a PVC-kupakjával együtt, és rögzítse a végszakaszt a phillips csavarral.

1.1 Az elemek elhelyezése a gémen – lásd az ábrát.

1.2 Az elemek rögzítése a gémhez

Fűzze fel a Gamma Match hangolóelemét a sugárzó dipól egyik elemére, illessze az elemeket a fémtartóba, és rögzítse őket a mellékelt csavarokkal és kulccsal.

2.0 A Gamma Match összeszerelése

Húzza ki a Gamma Match végső csövét L1=365 mm hosszra, és rögzítés nélkül illessze a Ø12-es sík véget a csatlakozóhoz a mellékelt anyával és alátéttel. Mozgassa a hangolóelemet a gém felé, felfűzve a Gamma Match Ø8-as végdarabját egészen L=675 mm méretig. Ezután rögzítse a hangolóelemet csavarral és kulccsal. Ellenőrizze ismét az L és L1 méreteket, húzza meg az anyát a Gamma Match sík részén, és szerelje fel a PVC védőkupakot.

3.0 A rögzítőbilincs felszerelése a gémre – lásd az ábrát.

KÉRJÜK, FIGYELJEN. A GÉMET RÖGZÍTŐ CSAVAROK TÚL NAGY MEGHÚZÁSI NYOMATÉKA KÁRT OKOZHAT A GÉMBEN.

3.1 Felszerelés a tartócsőre – lásd az ábrát.

4.0 Kábel csatlakoztatása – lásd az ábrát.

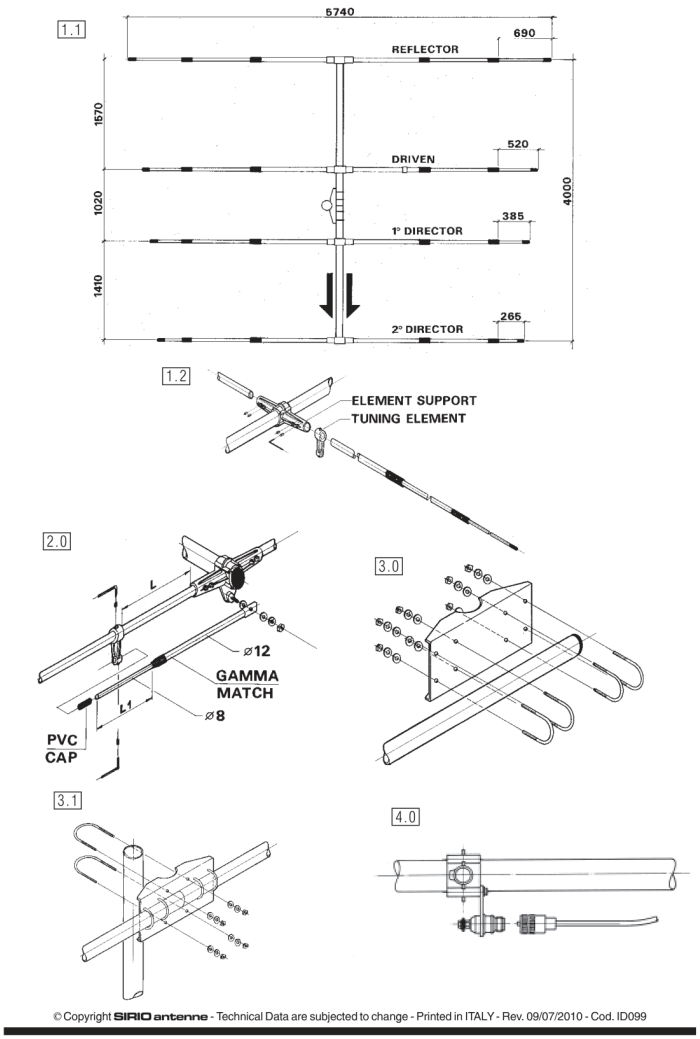

Az ábrák feliratai

Felső ábra	
REFLECTOR	reflektor
DRIVEN	táplált elem (sugárzó dipól)
1° DIRECTOR	1. direktor
2° DIRECTOR	2. direktor
ELEMENT SUPPORT	elemtartó
TUNING ELEMENT	hangolóelem
GAMMA MATCH	Gamma Match (illesztő)
PVC CAP	PVC védőkupak
Alsó ábra	
TELESCOPIC TUBES FIRST SECTION	teleszkópos csövek, első szakasz
PHILLIPS SCREW	phillips (kereszthornyú) csavar
END SECTION	végszakasz
JOINTING SLEEVES	összekötő hüvelyek
PVC CAP	PVC védőkupak
COMPLETE SECTION	teljes (összeszerelt) elem

A méretek mm-ben értendők; a keretes számok (1.0–4.0) a telepítési lépések számai. Az ábra alján: © Copyright SIRIO antenne – A műszaki adatok előzetes értesítés nélkül változhatnak – Nyomtatva Olaszországban.

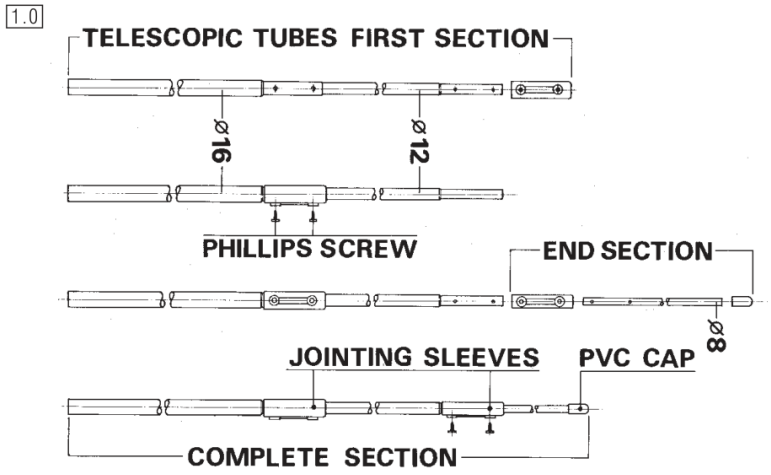

Az elemek elrendezése, a Gamma Match és a rögzítőbilincs összeszerelése, valamint a kábelcsatlakoztatás vázlatos ábrái (fent), illetve a teleszkópos elemek összeszerelésének részletes ábrája (lent) – SY 27-4.